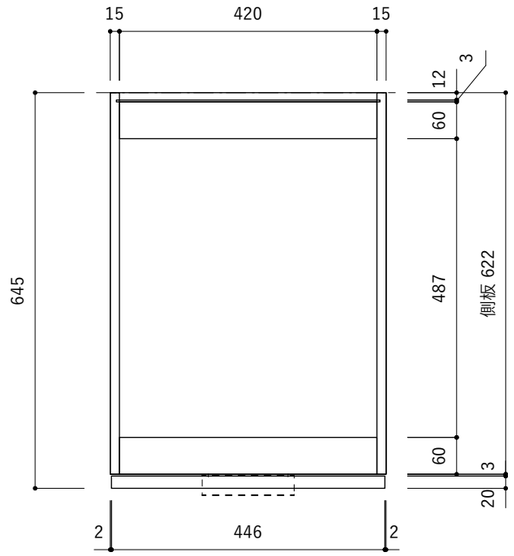

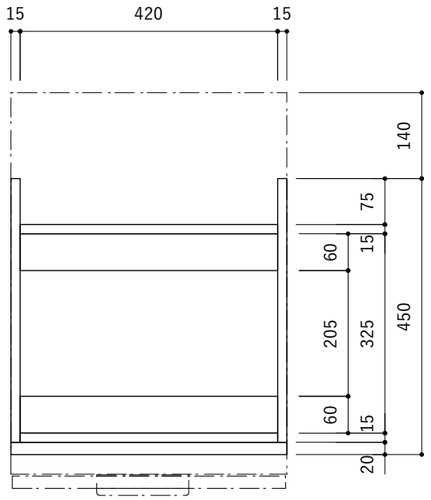

■仕様表

No.	名 称	仕 様
1	面材	メラミンポストフォーム扉 or メラスクープJ型（※）
2	台輪 サイドパネル オーダーパネル	メラミン化粧板
3	キャビネット	パーチクルボード　ホワイト
4	コンロフィラー	ー
5	把手（※）	ステンレス バイブレーション仕上

（※）はオプションを示す
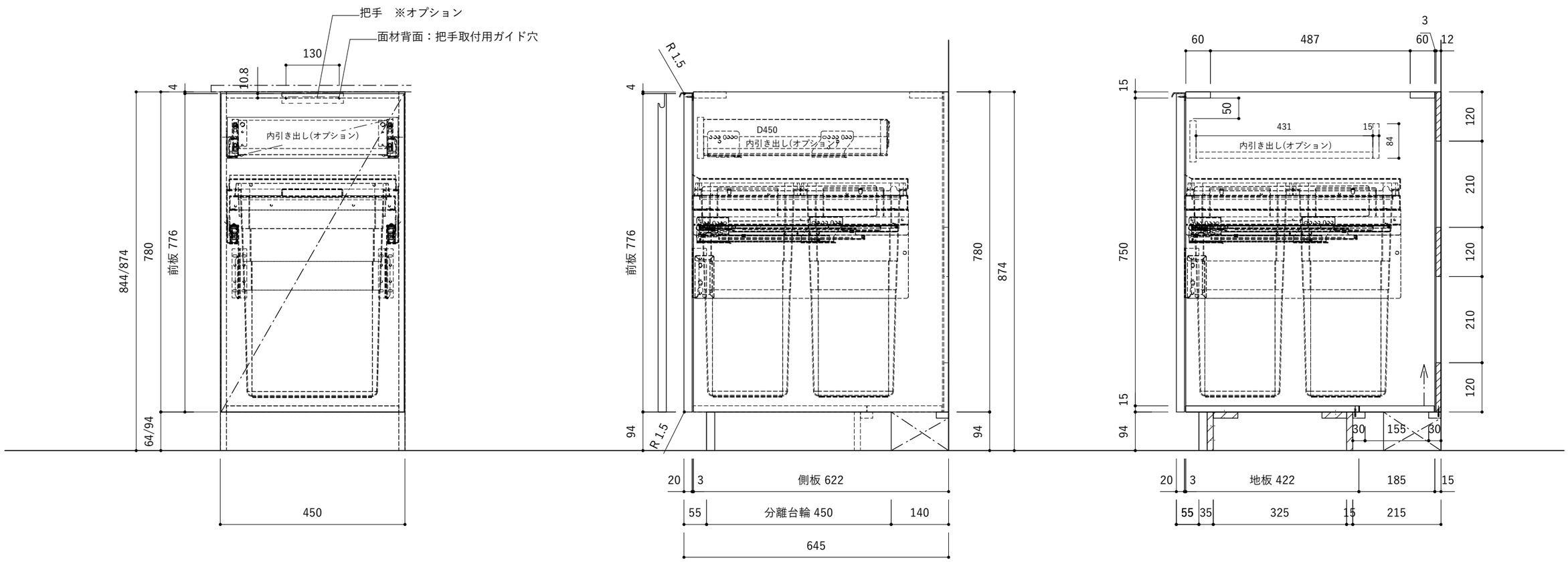
ご注意
※止水栓、コンセントやガス管は商品に含まれていません。
　現場でご用意して接続してください。
※床暖房などの設置範囲にご注意ください。
※製品の寸法は交差があります。
※コンロを設置する場合、コンロ側に側面壁がある場合は、
　壁不燃または防熱板を使用してください。
　（消防法・火災予防条例に基づく処理をしてください。）
※キッチン側面に壁がある場合、巾木などの干渉にご注意ください。
※均等荷重は、引出しは30kg（食洗機下は20kg）、棚板は12kgです。
※引出し用面材の裏側には把手取付用のガイド穴が2箇所あります。
　開き戸には穴はありません。