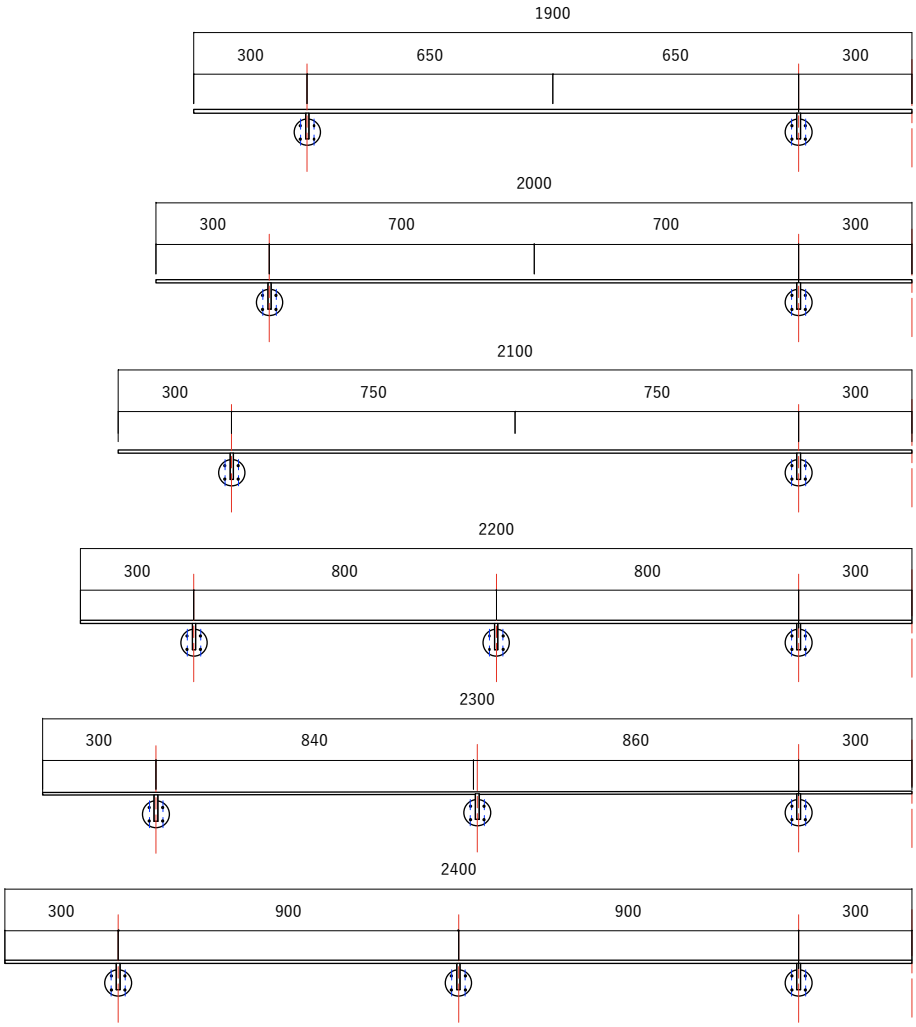
1900
300
650
650
300
2000
300
700
700
300
2100
300
750
750
300
2200
300
800
800
300
2300
300
840
860
300
2400
300
900
900
300

付属ビス：
ステンレス タッピングトラスビス　M4×L40mm　（4本/1ブラケット）
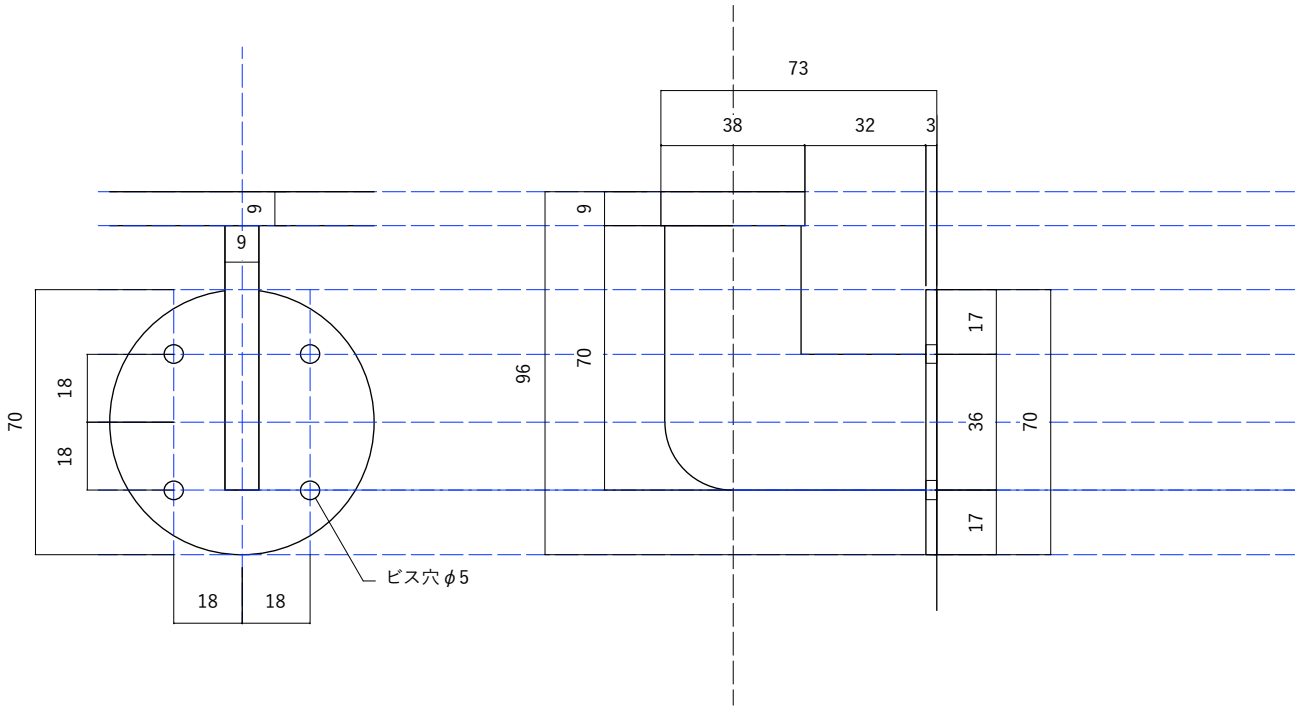
※ブラケットは手摺棒に溶接された状態で届きます。