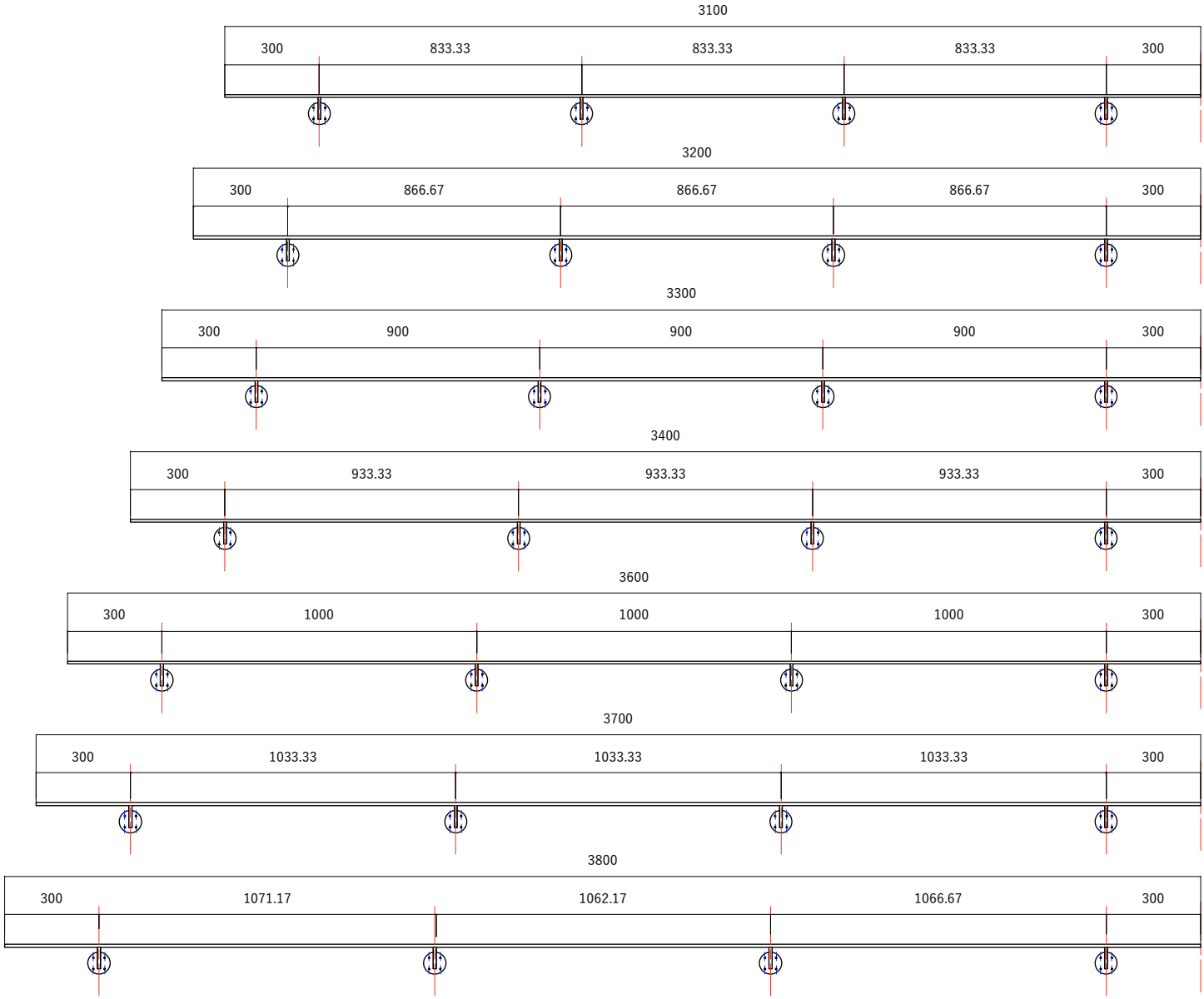
3100
300
833.33
833.33
833.33
300
3200
300
866.67
866.67
866.67
300
3300
300
900
900
900
300
3400
300
933.33
933.33
933.33
300
3600
300
1000
1000
1000
300
3700
300
1033.33
1033.33
1033.33
300
3800
300
1071.17
1062.17
1066.67
300

付属ビス：
ステンレス タッピングトラスビス　M4×L40mm　（4本/1ブラケット）
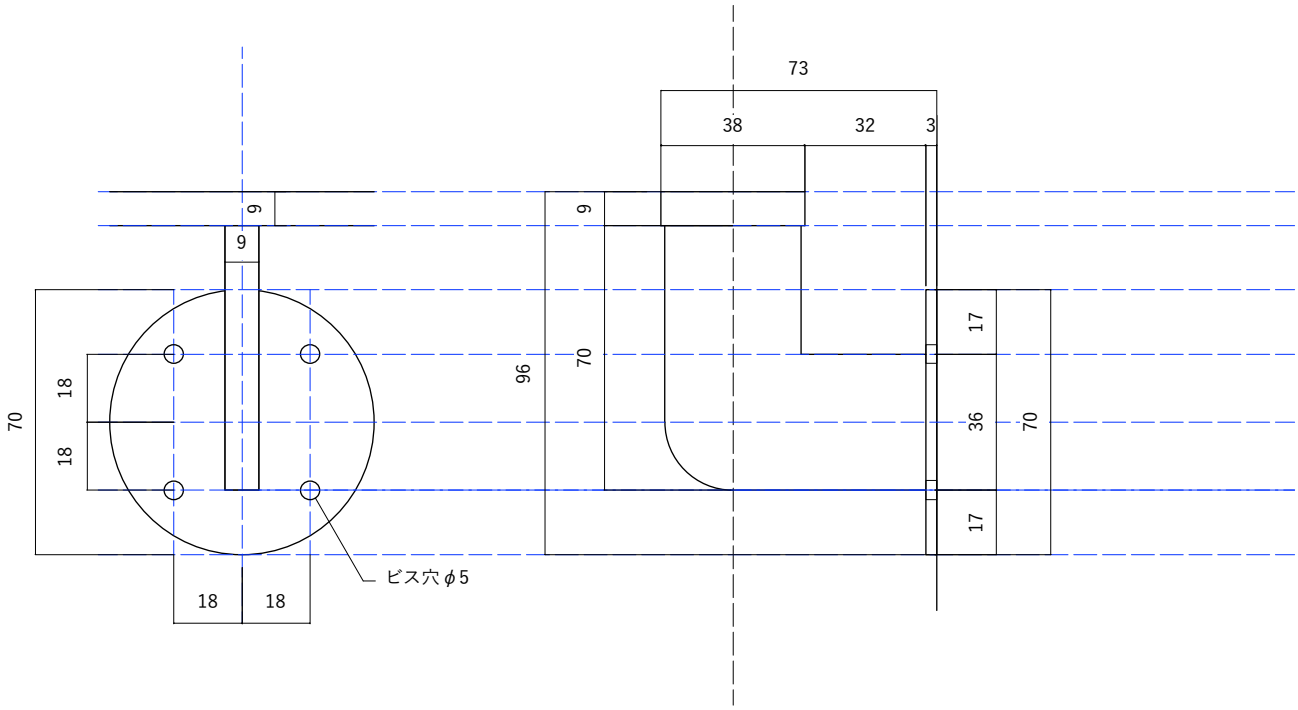
※ブラケットは手摺棒に溶接された状態で届きます。